3次元形状処理のスペシャリストが解説！

点群データ・3D CADデータ活用 トータルソリューションセミナー

4月22日(水) 13:30～16:00

講師 ARMONICOS **株式会社アルモニコス 様**

1984年静岡県浜松市にて設立。40年以上にわたり、「数学」をベースとした**高度な3次元形状処理技術**をコアコンピタンスとして磨き続けてきたソフトウェアメーカー。 大手自動車メーカーのCAD開発参画から始まった確かな技術力を活かし、現在は**データ変換、検査、リバースエンジニアリング**など、製造現場の課題を解決するパッケージソフトウェアを開発・販売。 **「聴く。学ぶ。解決する。」**を姿勢とし、長年積み上げてきた高い技術力で、世界中のモノづくり現場が抱える課題を解決に導いています。

セミナー当日スケジュール

時間	セッション内容
【前半：60分】	
13:30～13:35	オープニング・ご挨拶
13:35～13:45	① アルモニコス会社紹介・各製品位置づけ
13:45～14:05	② 【製品紹介】CADデータトランスレータ「spGate」
14:05～14:15	③ 【基礎講座】非接触測定機と点群データの概要
14:15～14:35	④ 【製品紹介】点群・3DCAD比較検査ソフト「spGauge」
【休憩：15分】	
14:35～14:50	休憩
【後半：60分】	
14:50～15:15	⑤ 【製品紹介】リバースエンジニアリングソフト「spScan」
15:15～15:40	⑥ 【製品紹介】大規模点群モデリング「ClassNK-PEERLESS」
15:40～16:00	全体を通した質疑応答

【全体通しでのご参加】【興味のあるセッションのご参加】両方歓迎です！

※各セッション中にチャットを使用したご質問も随時受け付けております。

※若干時間がずれる可能性がございます点ご了承ください。

裏面申込み

ご紹介するソフトウェア

CADデータトランスレータ『spGate』

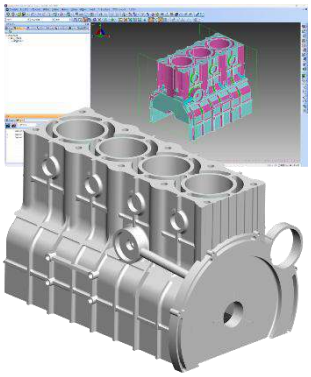

多種多様なCADフォーマットに対応したオールインワントランスレータ。
複数のCAD保守コストを大幅削減。
面欠落などの不具合も修正する強力なヒーリング機能も搭載。

「つなぐ・直す・軽くする」

点群・3DCAD比較検査ソフト『spGauge』

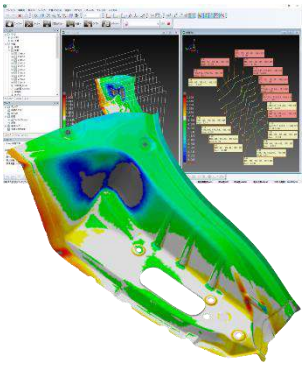

3Dスキャナで取得した点群データと3DCADデータを比較し、カラーマップで誤差を可視化。寸法公差、幾何公差に加え、穴位置、肉厚、板止まりや稜線など、製品や金型特有の検査にも対応。

「素早く・正確に・自動で」

リバースエンジニアリングソフト『spScan』

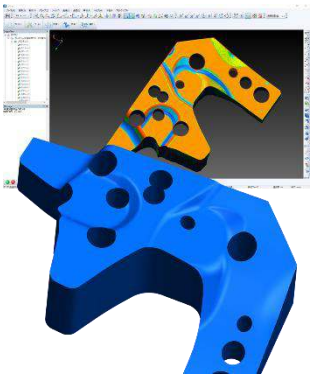

点群データから高品質なCAD曲面(NURBS)を生成。金型の手修正部分や破損箇所など、必要な部分だけをCADデータに反映させることが可能で、リバース工数を大幅に削減。

「実物をデジタルへ」

大規模点群モデリング『ClassNK-PEERLESS』

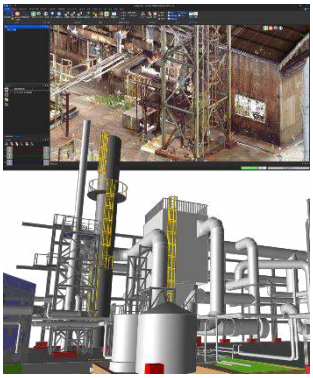

工場やプラント、船舶などの大規模な点群データから、配管や鋼材の3Dモデルを短時間で作成。直感的な操作で簡単に現況をモデリングでき、改修工事の検討や干渉シミュレーションが可能。

「空間をデータ化」

会場・お申込・お問合せ先

会 場　オンライン（Microsoft Teams）

参加費用　無料

お問い合わせ　TEL 076-424-4201
メール tech-seminar@nihonkaikeisoku.co.jp
担当：安本

お申込　下記QRコードよりお申し込みください

日本海計測特機株式会社
観察・計測・分析・制御機器 総合商社

〒939-0864 富山県富山市赤田970　https://nihonkaikeisoku.co.jp/

1カ所において複数者が受講される場合は、代表の方のみお申し込みをお願い致します。
外部とのWEBセミナーを阻止するセキュリティーがある場合は、事前に解除願います。

主催 日本海計測特機株式会社
共催 公益社団法人 富山県計量協会